QUADRO DE DISTRIBUIÇÃO GERAL
Quadro Terminal – QDGERAL

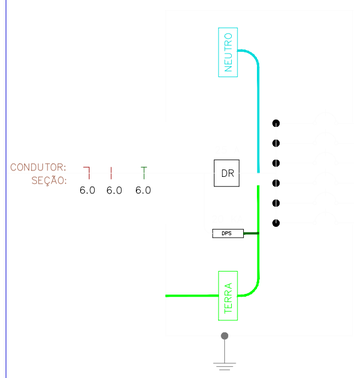

CIRC.	SEÇÃO (mm2)	DISJUNT. (IN) (A)	TENSÃO (V)	POTÊNCIA (W)	DESCRIÇÃO DO CIRCUITO

QUADRO TERMINAL
Quadro Terminal – QD1

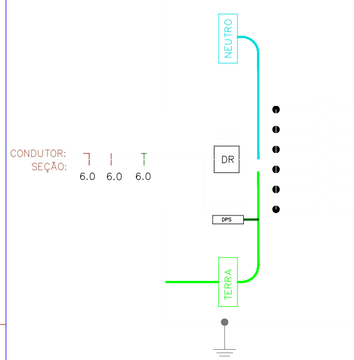

CIRC.	SEÇÃO (mm2)	DISJUNT. (IN) (A)	TENSÃO (V)	POTÊNCIA (W)	DESCRIÇÃO DO CIRCUITO

QUADRO DE DISTRIBUIÇÃO
Quadro Terminal – QD2

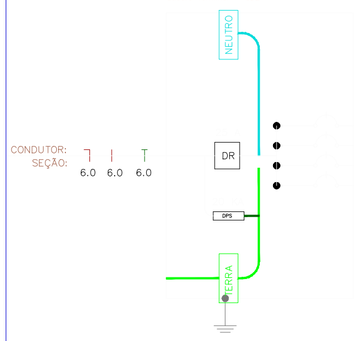

CIRC.	SEÇÃO (mm2)	DISJUNT. (IN) (A)	TENSÃO (V)	POTÊNCIA (W)	DESCRIÇÃO DO CIRCUITO

QUADRO TERMINAL
Quadro Terminal – QD3

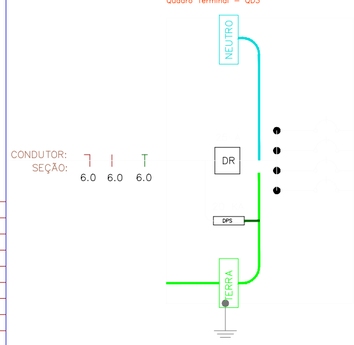

CIRC.	SEÇÃO (mm2)	DISJUNT. (IN) (A)	TENSÃO (V)	POTÊNCIA (W)	DESCRIÇÃO DO CIRCUITO

QUADRO TERMINAL
Quadro Terminal – QD5

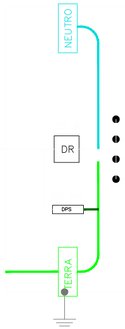

CIRC.	SEÇÃO (mm2)	DISJUNT. (IN) (A)	TENSÃO (V)	POTÊNCIA (W)	DESCRIÇÃO DO CIRCUITO

QUADRO TERMINAL
Quadro Terminal – QD6

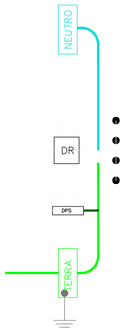

CIRC.	SEÇÃO (mm2)	DISJUNT. (IN) (A)	TENSÃO (V)	POTÊNCIA (W)	DESCRIÇÃO DO CIRCUITO

QUADRO TERMINAL
Quadro Terminal – QD7

CIRC.	SEÇÃO (mm2)	DISJUNT. (IN) (A)	TENSÃO (V)	POTÊNCIA (W)	DESCRIÇÃO DO CIRCUITO

QUADRO TERMINAL
Quadro Terminal – QD8

CIRC.	SEÇÃO (mm2)	DISJUNT. (IN) (A)	TENSÃO (V)	POTÊNCIA (W)	DESCRIÇÃO DO CIRCUITO

QUADRO TERMINAL
Quadro Terminal – QD4

CIRC.	SEÇÃO (mm2)	DISJUNT. (IN) (A)	TENSÃO (V)	POTÊNCIA (W)	DESCRIÇÃO DO CIRCUITO

QUADRO DE ENTRADA DE ENERGIA
Quadro Terminal – QENTRADA– CENTRO DE MEDIÇÃO

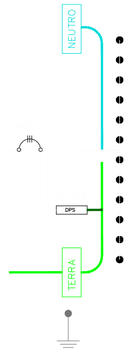

CIRC.	SEÇÃO (mm2)	DISJUNT. (IN) (A)	TENSÃO (V)	POTÊNCIA (W)	DESCRIÇÃO DO CIRCUITO

COR	PENA
01 RED	0,10
02 YELLOW	0,26
03 GREEN	0,20
04 CIAN	0,40
05 BLUE	0,50
06 MAG.	0,60
07 WHITE	0,19
08	0,07
09	0,80
21	0,06
OUTRAS	0,10

TÍTULO	REFORMA DO MERCADO PRODUTOR
PROPRIETÁRIO	PREFEITURA MUNICIPAL DE CAMPO LARGO DO PIAUÍ
ENDEREÇO DA OBRA	RUA OLEGARIO LUCAS, S/N - CENTRO
CONTEÚDO	PROJETO DE INSTALAÇÕES ELÉTRICAS - DIAGRAMAS UNIFILARES

ESCALA	DATA	DESENHO	PRANCHA
1/75	2021	RÔMULO TELES	04/05